Բեմ բարձրացող աստիճաններ

Կտրվածք 3-3

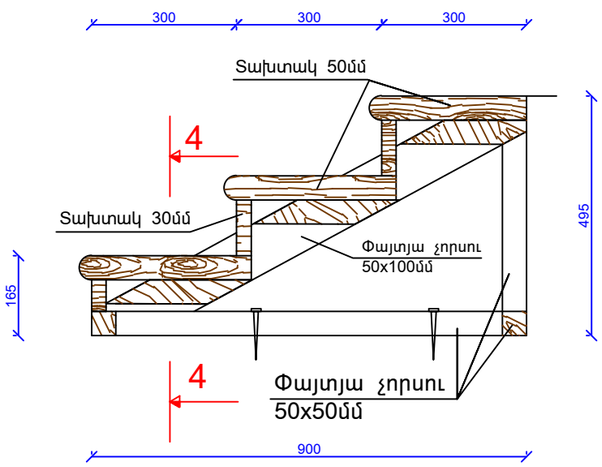

Կտրվածք 4-4

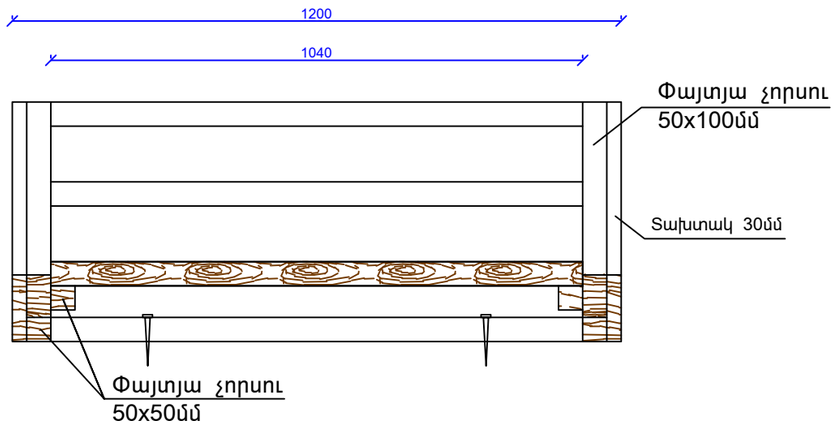

Հատակի կիրառման ոլորտները	Հատակի ուրվագիծը	Հատակի ուրվագիծը	Հատակների շերտանյութերը և հաստությունները (մմ)	Հատակի Մակերեսը (մ²)
1	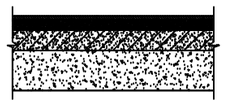	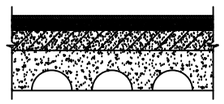	Մանրահատակ - 20 մմ Ց/ավազային հարթեցնող շերտ - 30 մմ Խարամաբետոնե հարթեցնող շերտ - 50 մմ առկա ե/բ ծածկի սալ - 220 մմ	295մ²
2		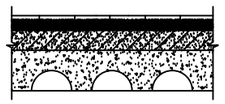	Պրեսգրանիտ 60x60 - 7 մմ Ց/ավազային հարթեցնող շերտ - 30 մմ Խարամաբետոնե հարթեցնող շերտ գոյ.ունեցող - 50 մմ Առկա ե/բ ծածկի սալ - 220 մմ	12.9մ²
3		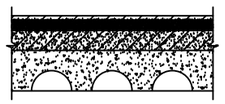	Խճանկարային հատակ - 3 մմ Ց/ավազային հարթեցնող շերտ - 30 մմ Խարամաբետոնե հարթեցնող շերտ գոյ.ունեցող - 50 մմ Առկա ե/բ ծածկի սալ - 220 մմ	26մ²

Բեմ բարձրացող աստիճանների իրականացում			
Հ/Հ	Աշխատանքի անվանումը	Չափման միավորը	Քանակը
1	Աստիճանների իրականացում փայտից	մ³	0.35
2	Փայտի լաքապատում	մ²	5

				Երևան քաղաքի «Նուբարաշեն թաղային համայնքի երաժշտական դպրոցի» ՀՈԱԿ-ի հիմնանորոգում Պատվիրատու՝ Երևանի քաղաքապետարան Պատվեր՝ «ԵՔ-ՊԸԱՇՁԲ - 13/64-12»		
ՆԳՃ	Հ.Հովսեփյան					
Նախագծ.	Ա.Եդիգարյան			Ճարտարապետաշինարարական մաս	Փուլ	Թերթ	Թերթեր
				Բեմ բարձրացող աստիճանների իրականացում, հատակների մասնագիր	«ՍՈՒՖԵՏ» ՍՊԸ	